JESÚS PANADERO PASTRANA

# Capítulo 6
# Bombas Centrífugas

Mayo 2013

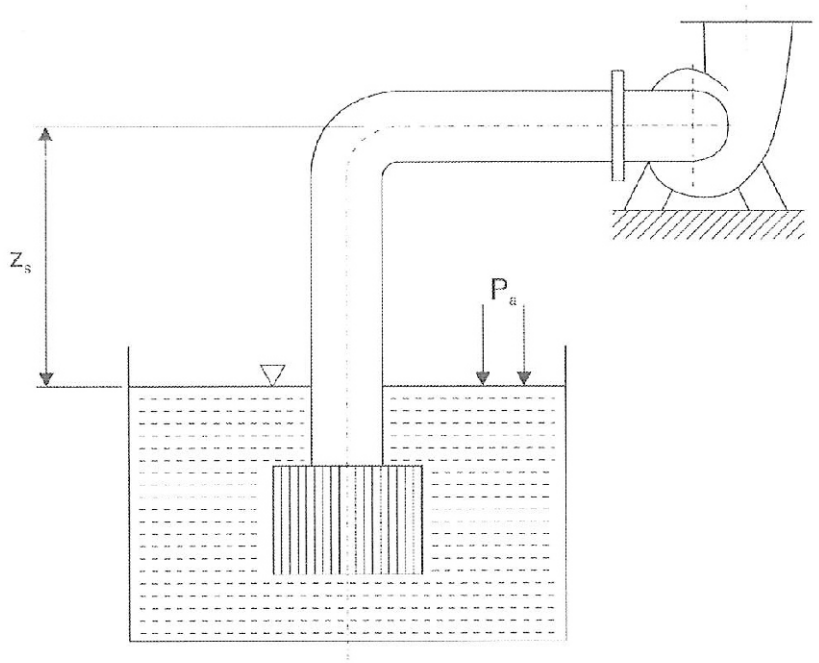


UNIVERSIDAD POLITÉCNICA DE MADRID
Escuela Técnica Superior
de Ingenieros Navales

www.etsin.upm.es